QDGERADOR1

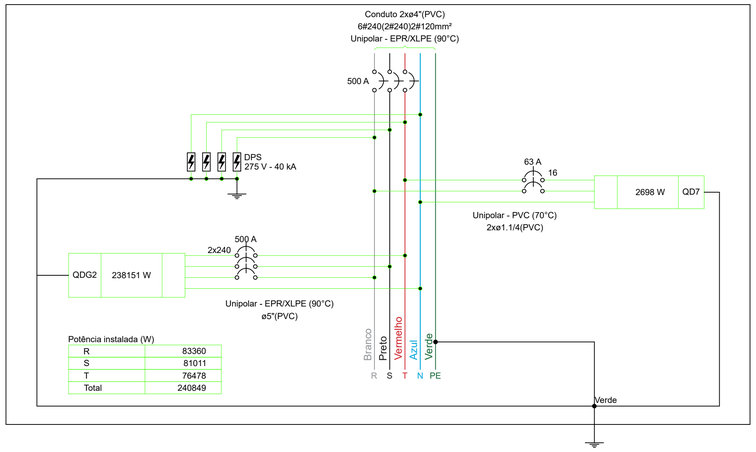

Potência instalada (W)

R	83360
S	81011
T	76478
Total	240849

Quadro de Cargas (QDGERADOR1) - TÉRREO

Circuito	Descrição	Esquema	Método de inst.	Tensão (V)	Pot. total. (VA)	Pot. total. (W)	Fases	Pot. - R (W)	Pot. - S (W)	Pot. - T (W)	FCT	FCA	In' (A)	Ip (A)	Seção (mm²)	Ic (A)	Icc (kA)	Disj (A)	dV parc (%)
QD7		2F+N+T	B1	220/127 V	4039	2698	R+T	1512		1186	1.00	1.00	15.6	15.6	16	68.0	10	63	0.15
QDG2		3F+N+T	B1	220/127 V	269768	238151	R+S+T	81848	81011	75292	1.00	1.00	435.8	435.8	2x240	962.0	60	500	0.60
TOTAL					273807	240849	R+S+T	83360	81011	76478									

QDG2

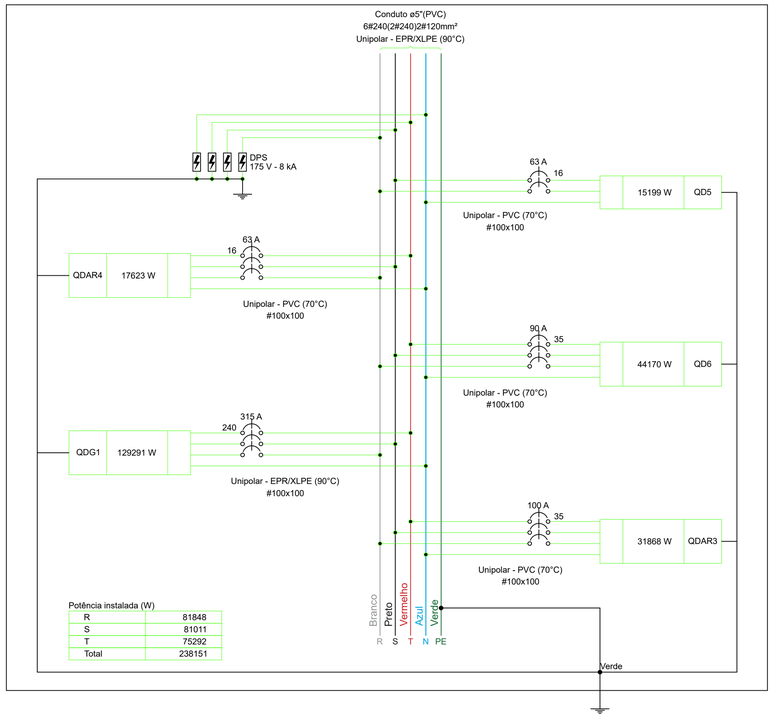

Potência instalada (W)

R	81848
S	81011
T	75292
Total	238151

Quadro de Cargas (QDG2) - TÉRREO

Circuito	Descrição	Esquema	Método de inst.	Tensão (V)	Pot. total. (VA)	Pot. total. (W)	Fases	Pot. - R (W)	Pot. - S (W)	Pot. - T (W)	FCT	FCA	In' (A)	Ip (A)	Seção (mm²)	Ic (A)	Icc (kA)	Disj (A)	dV parc (%)
QD5		2F+N+T	B1	220/127 V	17447	15199	R+S	7481	7718		1.00	0.70	40.9	28.6	16	68.0	10	63	2.28
QD6		3F+N+T	B1	220/127 V	46814	44170	R+S+T	16096	13362	14712	1.00	0.70	126.6	88.6	35	110.0	10	90	0.31
QDAR3		3F+N+T	B1	220/127 V	37385	31868	R+S+T	9951	10417	11501	1.00	0.70	164.6	115.2	35	110.0	10	100	3.70
QDAR4		3F+N+T	B1	220/127 V	21269	17623	R+S+T	5693	5312	6619	1.00	0.70	94.7	66.3	16	68.0	10	63	0.44
QDG1		3F+N+T	B1	220/127 V	146854	129291	R+S+T	42628	44203	42461	1.00	0.60	457.1	274.2	240	481.0	60	315	1.30
TOTAL					269768	238151	R+S+T	81848	81011	75292									

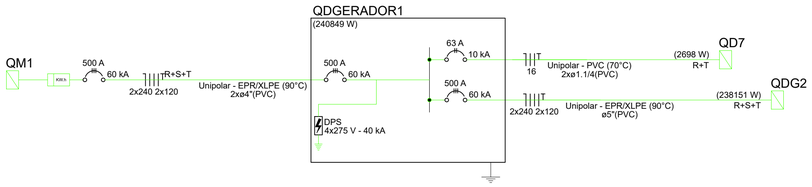

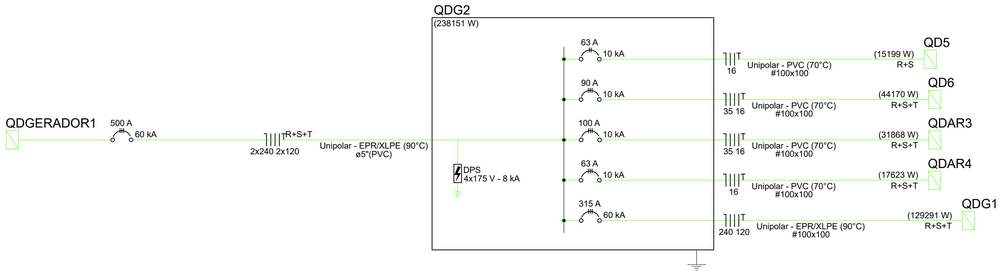

Quadro de Demanda (QDGERADOR1) - TÉRREO

Tipo de carga	Potência instalada (kVA)	Fator de demanda (%)	Demanda (kVA)
Chuveiros, ferros elétricos, aquecedores de água (Não residencial)	48.60	54.00	26.24
Condicionador de ar tipo janela (Não residencial)	106.12	78.00	82.77
Iluminação e TUG's (Casas e apartamentos)	0.44	88.00	0.39
Iluminação e TUG's (Clínicas e hospitais)	50.00	40.00	20.00
	40.01	20.00	8.00
Motores	28.64	42.00	12.03
		TOTAL	149.44

Quadro de Demanda (QDG2) - TÉRREO

Tipo de carga	Potência instalada (kVA)	Fator de demanda (%)	Demanda (kVA)
Chuveiros, ferros elétricos, aquecedores de água (Não residencial)	48.60	54.00	26.24
Condicionador de ar tipo janela (Não residencial)	106.12	78.00	82.77
Iluminação e TUG's (Casas e apartamentos)	0.44	88.00	0.39
Iluminação e TUG's (Clínicas e hospitais)	50.00	40.00	20.00
	38.85	20.00	7.77
Motores	25.76	43.30	11.15
		TOTAL	148.33

ASSINATURAS E CARIMBOS DO ENTE - APROVAÇÃO E EXECUÇÃO

PLANTA CHAVE DE SITUAÇÃO

REVISÃO	DATA	DESCRIÇÃO
R01	02/07/2025	EMISSÃO INICIAL

TÍTULO DO PROJETO
Centro Especializado em Reabilitação IV

PROPRIETÁRIO
PREFEITURA DE JUIZ DE FORA
CER- IV

CNPJ
18.338.178/0001-02

ENDEREÇO
PROLONG. RUA RAUL PEDRO PETERS, S/N - SÃO PEDRO
CEP 36.037-680 - JUIZ DE FORA - MG

DISCIPLINA
ELÉTRICO

ART
MG20264811080

TÍTULO DA PRANCHA
PROJETO ELÉTRICO

DESCRIÇÃO DA ETAPA
PROJETO CONCEITUAL REFERENCIAL

FOLHA: 08/15

NOME: PRANCHA - ARQUIVO	REVISÃO	UNIDADE	DATA	ESCALA
QUADROS DE CARGAS DO PAVIMENTO TÉRREO	R01	CM / M	08/09/2025	INDICADA

JÚLIA VILELA DE FARIA
CREA-MG 3108144D
AUTOR(A) INTELECTUAL

BRUNA FERREIRA DA ROCHA
CREA-MG 159184/D
CO-AUTOR(A) DO PROJETO

FOLHA A1
118,90 x 84,10

DIREITOS AUTORAIS RESERVADOS - CONFORME LEGISLAÇÃO NACIONAL E INTERNACIONAL